Разрез 1-1

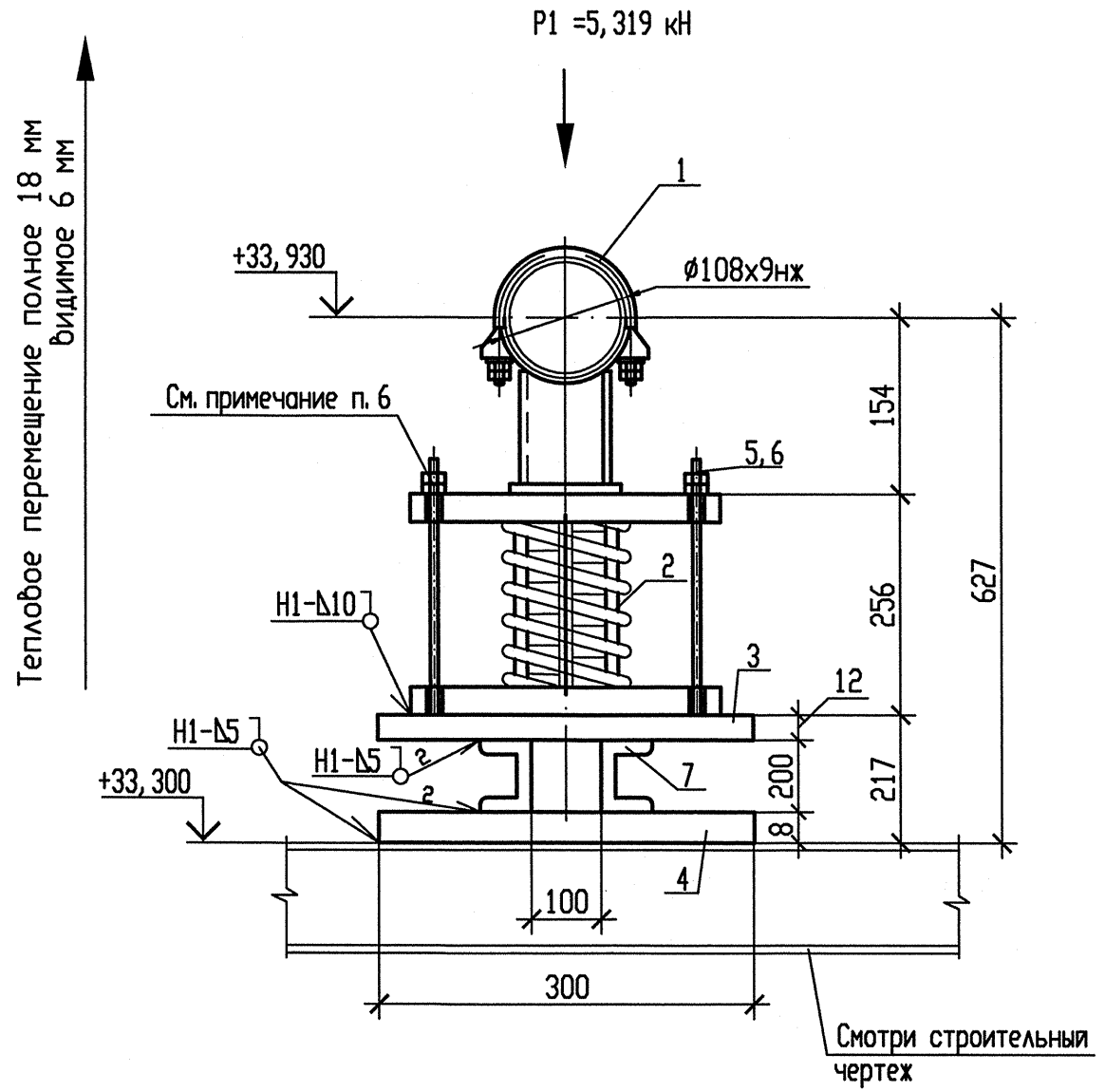

Схема расположения

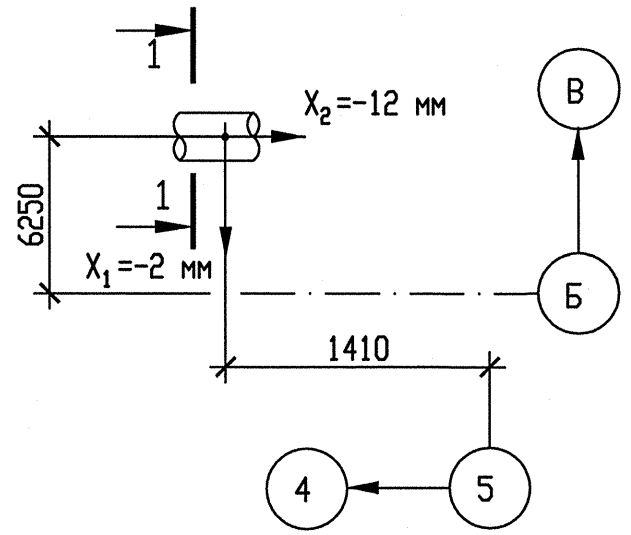

Спецификация деталей

Поз.	Обозначение	Наименование	Кол.	Материал	Масса, кг ед.	Масса, кг общ.	Примечание
1	040СТ108.275.31-80	Опора 108	1	Сборный	2,686	2,686	
2	180СТ108.275.69-80	Блок пружинный	1	Сборный	23,4252	23,4252	
3	ГОСТ 19903-74	Лист Б-ПН-12 300х300	1	Ст3сп3-сб ГОСТ 14637-89	8,478	8,478	
4	ГОСТ 19903-74	Лист Б-ПН-8 300х300	1	Ст3пс5-сб ГОСТ 14637-89	5,652	5,652	
5	230СТ108.632.08-80	Тяга резьбовая	4	20 ГОСТ 1050-88	0,48	1,92	
6	ГОСТ 5915-70	Гайка 2М16-6Н.5.35	4	35 ГОСТ 1050-88	0,0376	0,1504	См. т. т. п. 5
7	ГОСТ 8240-97	Швеллер 20У l=200	2	Ст3пс2-сб ГОСТ 535-2005	3,68	7,36	
	ГОСТ 2246-70	Проволока		Св-04Х19Н11М3		-	
	ГОСТ 9467-75	Электроды		УОНИИ 13/45		-	
					Итого:	49,6716	

1 Привязку опоры смотри чертеж R3.RN21.3010.012.01.00.001.
2 Сварку производить по ГОСТ 5264-80.
3 Отметка трубопровода подлежит уточнению в соответствии с уклоном трубопровода.
4 P1 - нагрузка, равная весу трубы с водой и изоляцией.
5 После установки пружины гайки (поз. 6) убрать.
6 Изготовить один комплект.

Опора	Характеристика пружины: табличные данные: Доп. раб. нагрузка Pmax, кН	Прогиб при Pmax λmax, мм	Высота пружины в св. сост Ho, мм	при установке: Высота пружины Hмонт, мм	Нагрузка на пружину Pмонт, кН	в раб. состоянии: Высота пружины Hраб, мм	Нагрузка на пружину Pраб, кН	в хол. состоянии: Высота пружины Hхол, мм	Нагрузка на пружину Pхол, кН
3RN21Y14	8	140	327	216	6,322	234	5,319	228	5,671

АРХИВНЫЙ ЭКЗЕМПЛЯР

Изм	N уч.	Лист	N докум.	Подп.	Дата
1	-	Зам.	538-12	-	-
Инженер Зк.		Терентьева			22.09
Пров. инж. Зк.		Огнева			22.09
Пров. вед. инж.		Пантюшина			22.09
И. о. нач. гр.		Филатов			22.09
Н. контр.		Краснояров			22.09

Инв. N подл. R3.00262.1.0.12
Лист 64

R3.RN21.3012.012.01.00.013

Ростовская АЭС Блок 3

Главный корпус
Машинное отделение (ДО, ЗЗТУ)
Конденсатопроводы из ПВД-6 в деаэратор

Стадия	Лист	Листов
Р	1	1

Опора пружинная 3RN21Y14

ОАО "НИАЭП" 2012

Инв. N подл. | Подп. и дата | Взам. инв. N | R3.00262.1.0.12

Формат А4х3